# POLY V®

## ПРИМЕНЕНИЯ

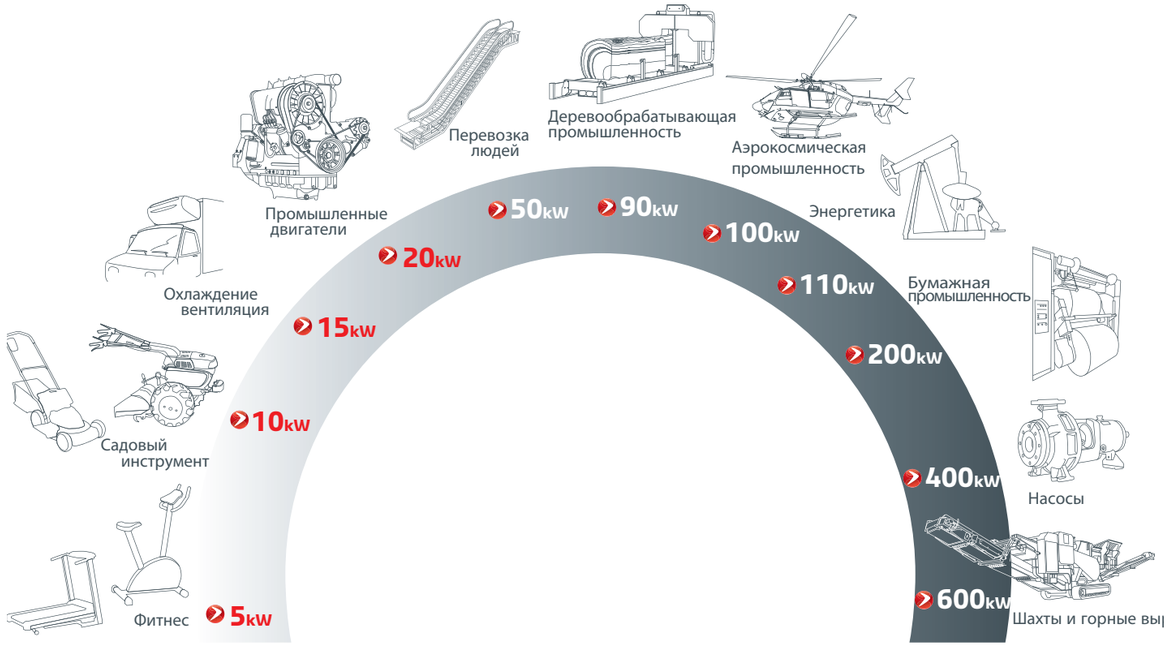


## ДОПОЛНЕНИЯ К СЕРИЙНОЙ ГАММЕ

- Гоммажи и специальные покрытия (защита от воздействия масел, антистатическая защита и т.п.).
- Двусторонний ремень Poly V®.


КОНТАКТЫ:

ДИСТРИБЬЮТОР: HUTCHINSON

HUTCHINSON®

КОМПАНИЯ HUTCHINSON, СИСТЕМЫ ТРАНСМИССИЙ
Франция, Седекс, Жу-Ле-Тур 37304, рю де Мартир – БП 423
Тел.: +33 (0)2 47 48 39 99 – Факс: +33 (0)2 47 48 38 34
belt.drives@hutchinson.fr
www.hutchinsontransmission.com



Июнь 2013 г., документация не является договорной. Компания Hutchinson оставляет за собой право изменять полностью или частично содержание настоящего документа без предварительного уведомления. Концепция: www.letb-synergie.com


We make it **possible**

# POLY V®

## РЕМЕНЬ ДЛЯ ЛЮБЫХ ПРОМЫШЛЕННЫХ ОБЛАСТЕЙ ПРИМЕНЕНИЯ

Poly V® является приводным ремнем с насечками, нанесенными в продольном направлении. Функционирование осуществляется посредством сцепления зубцов со шкивом.

Моноблочная конструкция обеспечивает:

- Компактность
- Уменьшение шума
- Прочность и надежность натяжения
- Высокий КПД
- Уменьшение стоимости

## КОНСТРУКТИВНЫЕ ОСОБЕННОСТИ

Зубцы: эластомерное соединение высокой абразивной стойкости. Посредством сцепления зубьев в пазах шкив приводится в действие. Геометрические характеристики зубьев позволяют оптимизировать контактную поверхность по ширине.

Ремень: выполнен из полиэстера или арамида (текстильное волокно ремня).

Ремни из полиэстера подходят для большинства областей применения.

Ремни из арамида выдерживают большее натяжение и допускают превышение мощности на 30 %. (Обратитесь к нам для получения более подробных сведений о динамических свойствах ремней двух типов).

Тыльная поверхность: тыльная поверхность представляет собой защитный слой ремня и обеспечивает радиальную стабильность моноблочной структуры. Допускается превышение мощности при использовании шкива с гладким ободом.

## ХАРАКТЕРИСТИКИ

- Изготовление методом отливки: уменьшение количества отходов и постоянная гарантированная толщина.
- Значительная способность к изгибу (минимальный диаметр = 9 мм / профиль PH).
- Допускается использование материалов при перепадах температуры от -45 °C до +120 °C (EPDM).
- Высокая линейная скорость (до 90 м/с).
- Устранение перебоев в работе и заклинивания.
- Профиль произведён согласно норме ISO 9982.
- Возможно использование с гладкими шкивами (приемными устройствами) (передаточное число > 4).

| | Poly V® PH | Poly V® PJ | Poly V® PK | Poly V® PL | Poly V® PM |
|---|---|---|---|---|---|
| Толщина* | 2,7 мм | 3,5 мм | 5,0 мм | 7,0 мм | 12,0 мм |
| Минимальный диаметр скручивания | 9 мм | 18 мм | 50 мм | 70 мм | 180 мм |
| Максимальная линейная скорость | 80 м/с | 60 м/с | 55 м/с | 50 м/с | 40 м/с |
| Линейная масса | 0.0042 кг/м/зубец | 0.008 кг/м/зубец | 0.020 кг/м/зубец | 0.032 кг/м/зубец | 0.110 кг/м/зубец |
| Натяжение в ходе монтажа | 25 – 35 Н/зубц./отвод | 35 – 50 Н/зубц./отвод | 90 – 110 Н/зубц./отвод | 140 – 160 Н/зубц./отвод | 450 – 550 Н/зубц./отвод |
| Материалы | BR+CR | BR+CR+EPDM | BR+CR+EPDM | BR+CR | BR+CR |

Диапазон длины: 132 мм – 15 500 мм

*Значения для информации

## ДИАПАЗОН МОЩНОСТЕЙ

- От 0,1 кВт до нескольких сотен кВт.

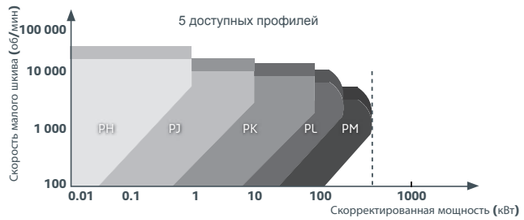


HUTCHINSON®

# POLY V®

## КОМПАКТНОСТЬ

Poly V® имеет большую площадь контакта, чем клиновые или плоские ремни.

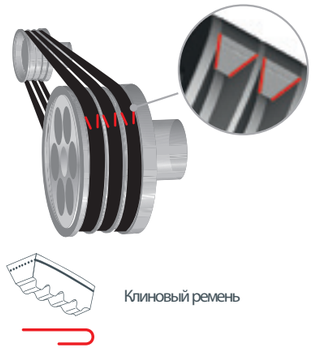

Ремень Poly V® имеет многочисленные преимущества в применении:

- Высокое передаточное число, при необходимости

(Poly V® 1: 60 по сравнению с клиновым ремнем 1: 20). Отсутствие необходимости использования ступенчатых шкивов.

- Уменьшение диаметра (диаметр до 9 мм для профиля H по сравнению с диаметром более 50 мм для клиновых ремней).
- Уменьшение ширины ремня (изогеометрические характеристики) с тем же значением мощности (малый поликлиновый шкив).

Кроме того, ремни Poly V® имеют значительные гибкостные характеристики , что обеспечивает следующие преимущества:

- Одного ремня достаточно для протяжки нескольких элементов: монтаж змеевикового типа.
- Протяжка элементов тыльной поверхностью ремня.

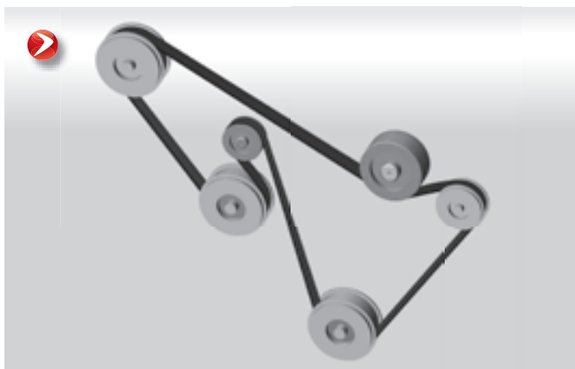

## УМЕНЬШЕНИЕ ШУМА

Poly V® изготовлен методом отливки. Это обеспечивает правильность профиля и постоянство толщины. Кроме того, размеры ремня обеспечивают среднее значение скольжения меньше 2 %. Следовательно:

- Значительное уменьшение периодов временных шумов (при пуске и т.п.).
- Уменьшение вибраций рамы.
- Устранение дифференциального биения клиновых ремней (один ремень Poly V® заменяет несколько клиновых ремней).
- Уменьшение уровня звукового воздействия (см. выше).

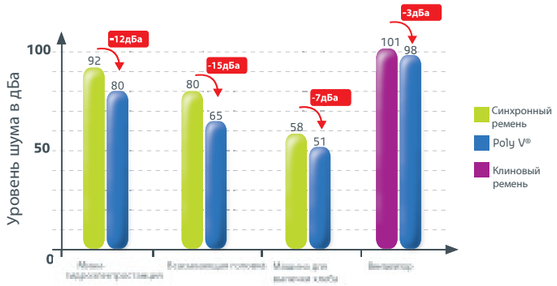


## ПРОЧНОСТЬ И НАДЕЖНОСТЬ НАТЯЖЕНИЯ

Равномерное расположение ремня по всей длине, что обеспечивает надежность и однородность натяжения.

- Ремень является моноблочным, поэтому не требует сдваивания ремней.
- Ремень является моноблочным, поэтому устраняются дифференциальные биения.
- Сокращение технического обслуживания: нет необходимости в повторном натяжении после доводки ремней.
- Увеличенный срок службы (в 4 раза больше по сравнению с клиновыми ремнями).

- Ремни Poly V® функционируют с мощностными и геометрическими характеристиками, идентичными клиновым ремням, но с меньшими значениями натяжения.

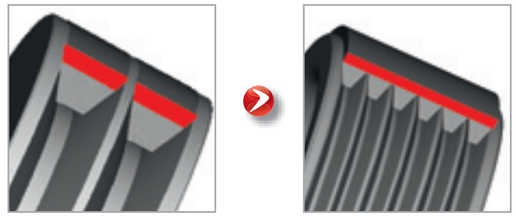

*Клиновый ремень* *Ремень Poly V®*

## ВЫСОКИЙ КПД

КПД 98%

Уменьшение углеродного следа

Технические исследования изометрических характеристик формы и натяжения показывают высокий КПД ремней Poly V®: более 98 %, что позволяет сократить потребление электроэнергии и, в некоторых случаях, размеры двигателей.

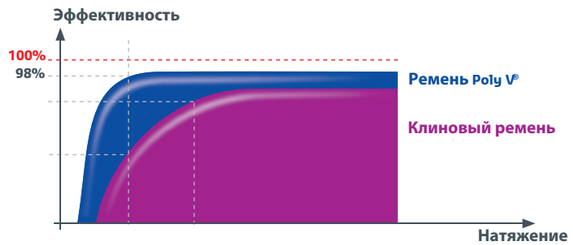


## УМЕНЬШЕНИЕ СТОИМОСТИ

приобретения:

- Уменьшение диаметра и ширины шкивов.
- Уменьшение длины ремней.
- Устранение, в некоторых случаях, инерционной массы.
- Упрощение обработки шкивов: допускается использование ремней Poly V® с гладкими (приемными) шкивами.

Техническое обслуживание:

- Быстрый ввод в эксплуатацию (1 ремень Poly V® заменяет до 15 клиновых ремней).
- Отсутствие сдваивания.
- Увеличение срока службы.

Функционирование:
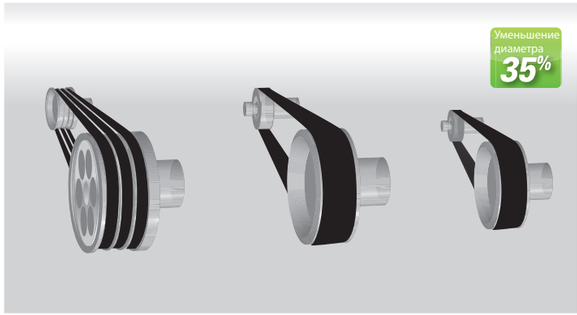
- Уменьшение энергопотребления ввиду высокого КПД.